LED-PROFILE

Art.-No. 1000460 1000461 1000462

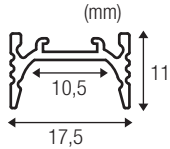

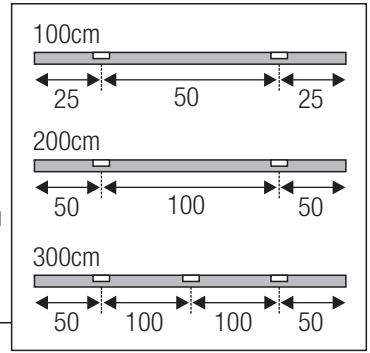

1000489

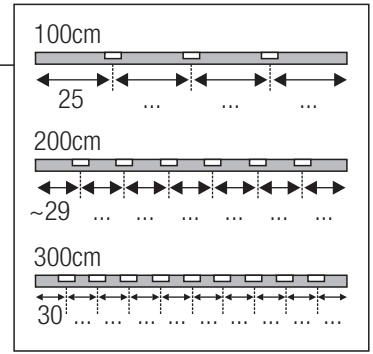

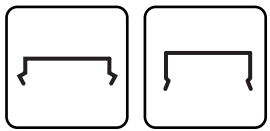

1000487 1000488

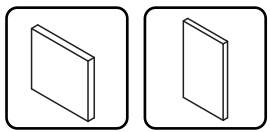

1000475
1000476
1000477

1000481
1000482
1000483

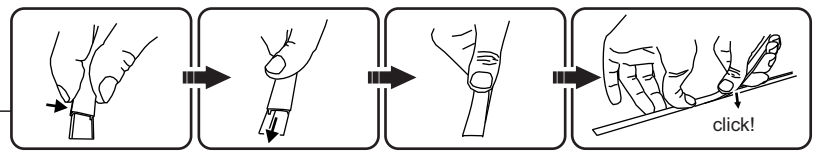

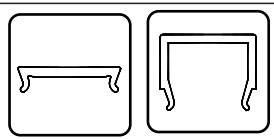

1000466
1000467
1000468
1000469

1000470
1000471

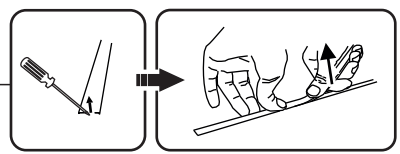

28.07.2017 © SLV GmbH, Daimlerstr. 21-23, 52531 Übach-Palenberg, Germany, Tel. +49 (0)2451 4833-0 Made in China